Spohn+Burkhardt
Elektrotechnische Fabrik Blaubeuren

Gleitstück für VNS0
Sliding block for VNS0

Artikel Nr.: 47185
Ident No.:

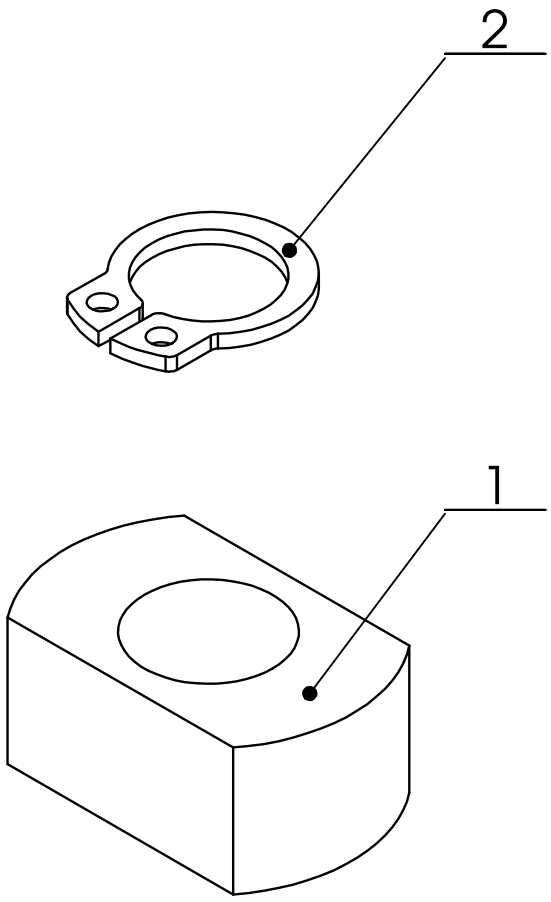

Pos. Nr. Item No.	Typenschlüssel Type code	Bezeichnung Description		Menge Qty.
1	NS128	Gleitstück	Slide block	1
2	DIN 471 A8	Sicherungsring	Locking ring	1